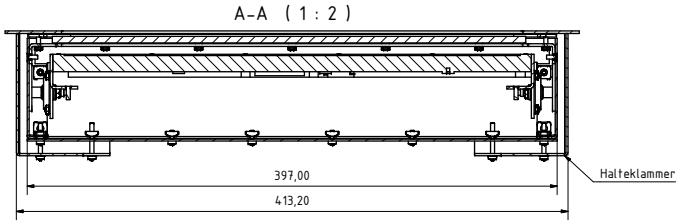

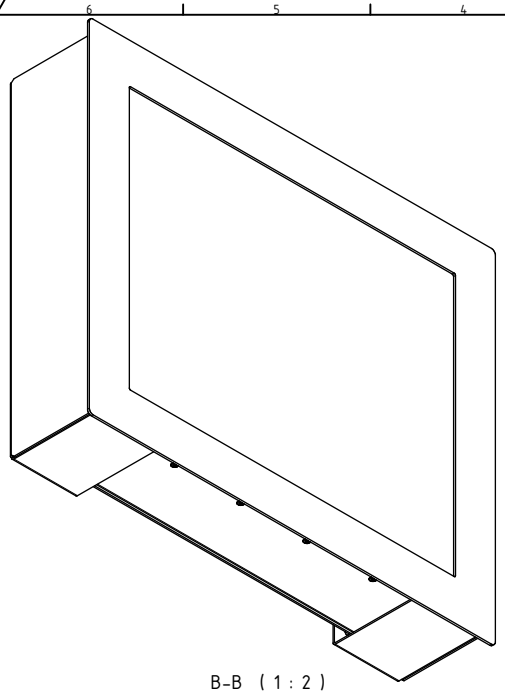

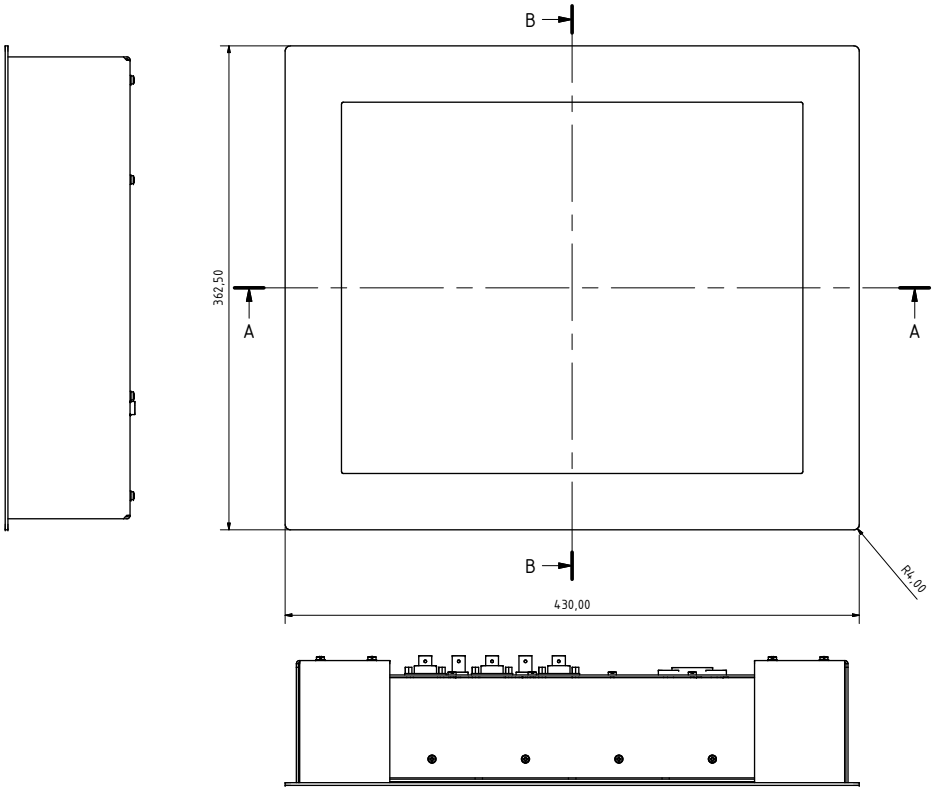

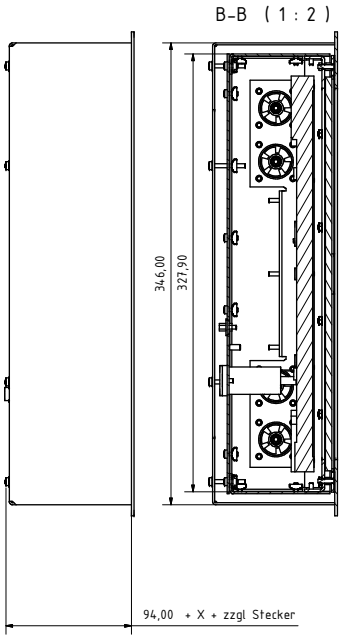

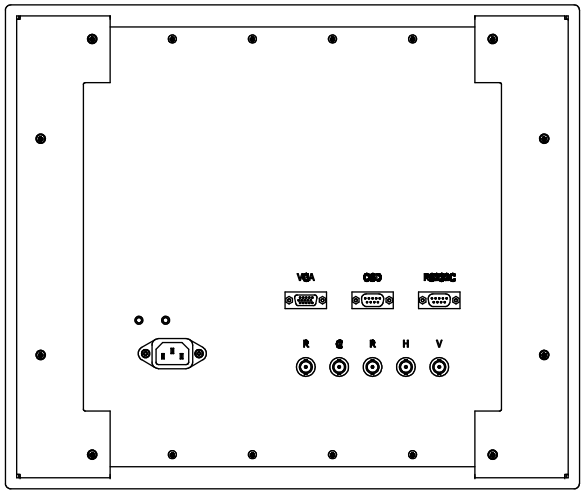

Für diese Unterlagen behalten
wir uns alle Rechte vor (DIN 34)

Ges. f. Rationalisierung und Rechentechnik mbH Ob der Eck 4 78148 Gütenbach			
	Datum	Name	
Gezeichnet	02.10.2006	PS	IM186-01/02 Baugruppe
Kontrolliert			
Norm			
			dnr15932 — 1 — A1
Status / Änderungen / Datum / Name			